免稅車輛改變用途申請補繳貨物稅案審查作業流程圖

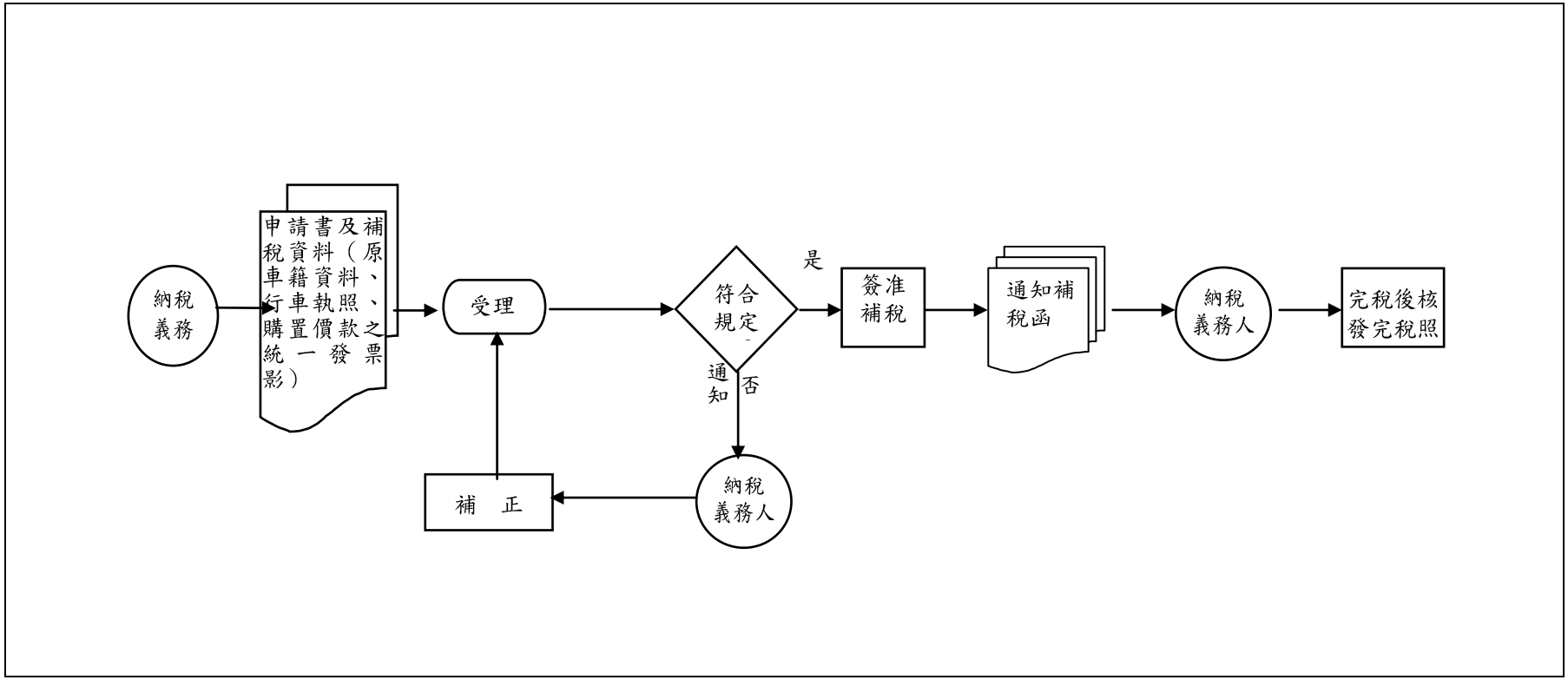

本項業務處理時限 8 天，處理期間遇連續 3 日以上之國定假日或其他休息日時，其期間應加計連續休假日數計算之。

提供單位：南區國稅局(貨 D0110)